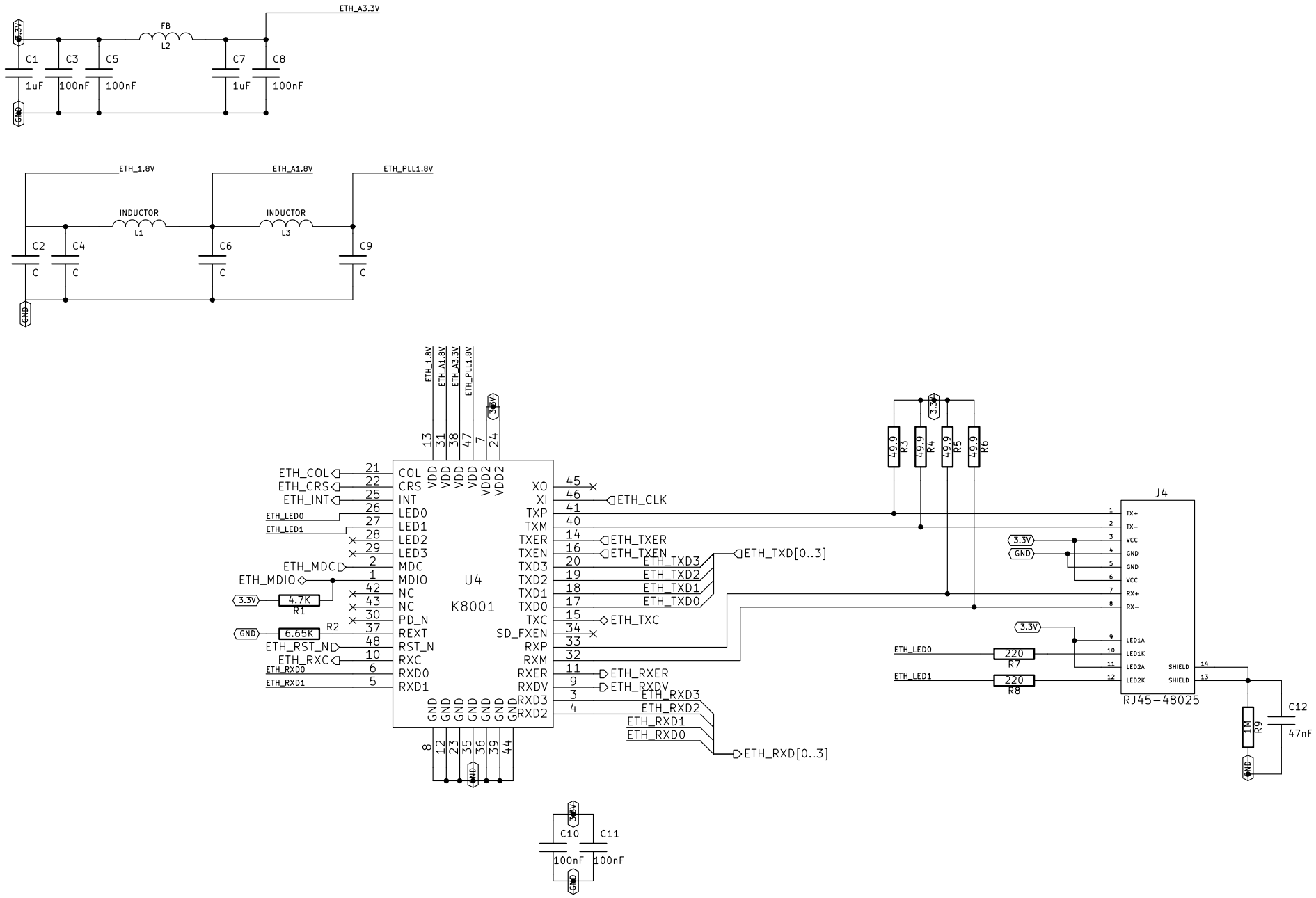
ETH_A3.3V
FB
L2
3.3V
C1
1uF
C3
100nF
C5
100nF
C7
1uF
C8
100nF
GND
ETH_1.8V
ETH_A1.8V
ETH_PLL1.8V
INDUCTOR
L1
INDUCTOR
L3
C2
C
C4
C
C6
C
C9
C
GND
U4
K8001
COL
CRS
INT
LED0
LED1
LED2
LED3
MDC
MDIO
NC
NC
PD_N
REXT
RST_N
RXC
RXD0
RXD1
VDD
VDD2
GND
XO
XI
TXP
TXM
TXER
TXEN
TXD3
TXD2
TXD1
TXD0
TXC
SD_FXEN
RXP
RXM
RXER
RXDV
RXD3
RXD2
ETH_COL
ETH_CRS
ETH_INT
ETH_LED0
ETH_LED1
ETH_MDC
ETH_MDIO
ETH_RST_N
ETH_RXC
ETH_RXD0
ETH_RXD1
ETH_CLK
ETH_TXER
ETH_TXEN
ETH_TXD3
ETH_TXD2
ETH_TXD1
ETH_TXD0
ETH_TXD[0..3]
ETH_TXC
ETH_RXER
ETH_RXDV
ETH_RXD3
ETH_RXD2
ETH_RXD1
ETH_RXD0
ETH_RXD[0..3]
4.7K
R1
6.65K
R2
49.9
R3
49.9
R4
49.9
R5
49.9
R6
J4
TX+
TX-
VCC
GND
GND
VCC
RX+
RX-
LED1A
LED1K
LED2A
LED2K
SHIELD
SHIELD
RJ45-48025
220
R7
220
R8
1M
R9
C12
47nF
C10
100nF
C11
100nF

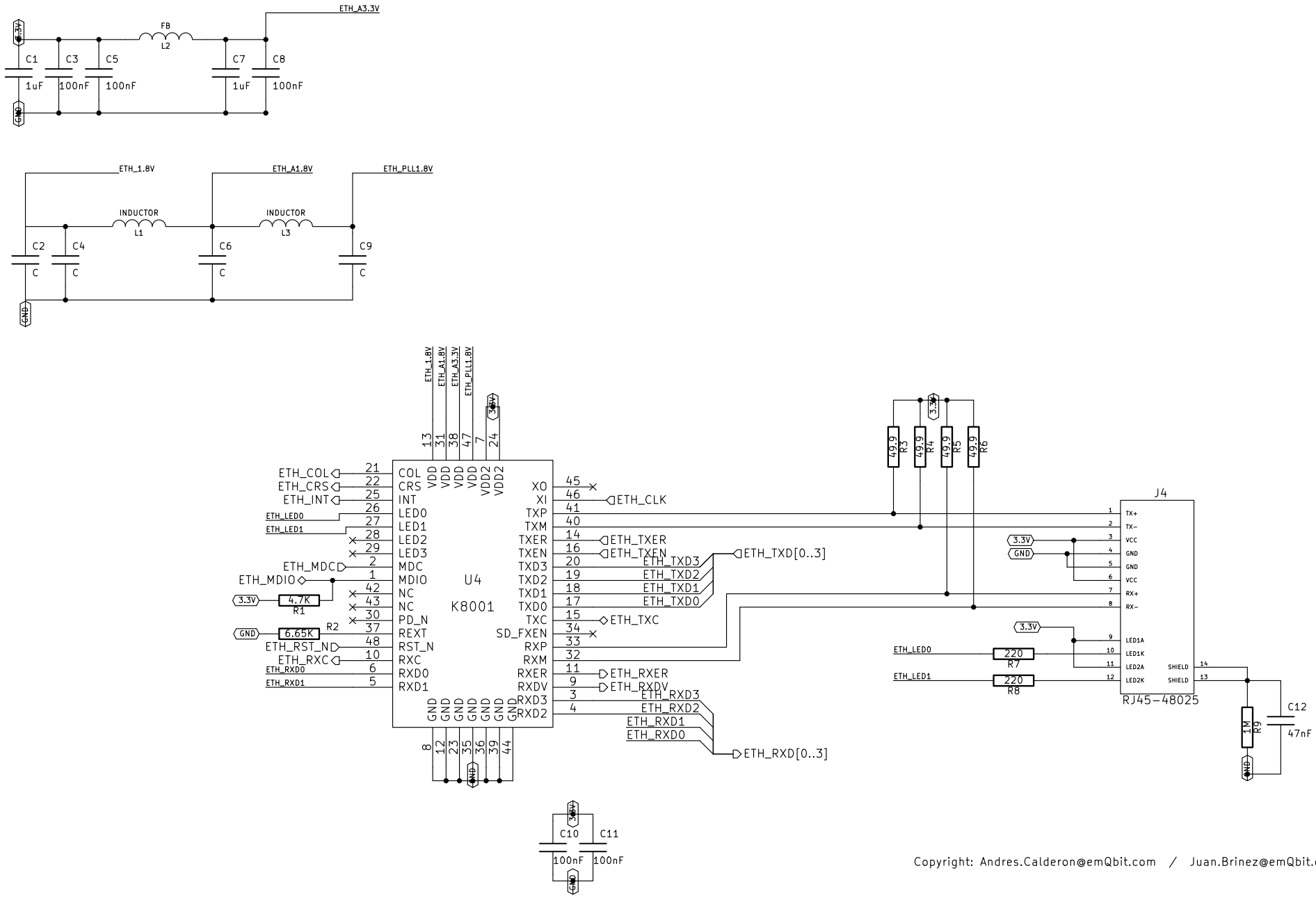

Copyright: Andres.Calderon@emQbit.com / Juan.Brinez@emQbit.com